Alle Rechte vorbehalten/ *All rights reserved*

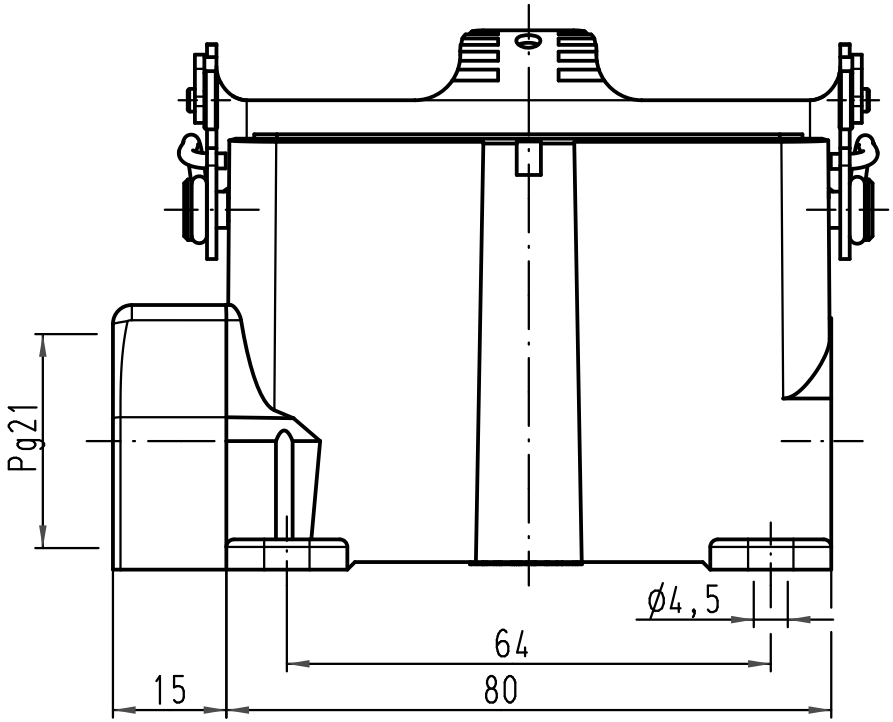

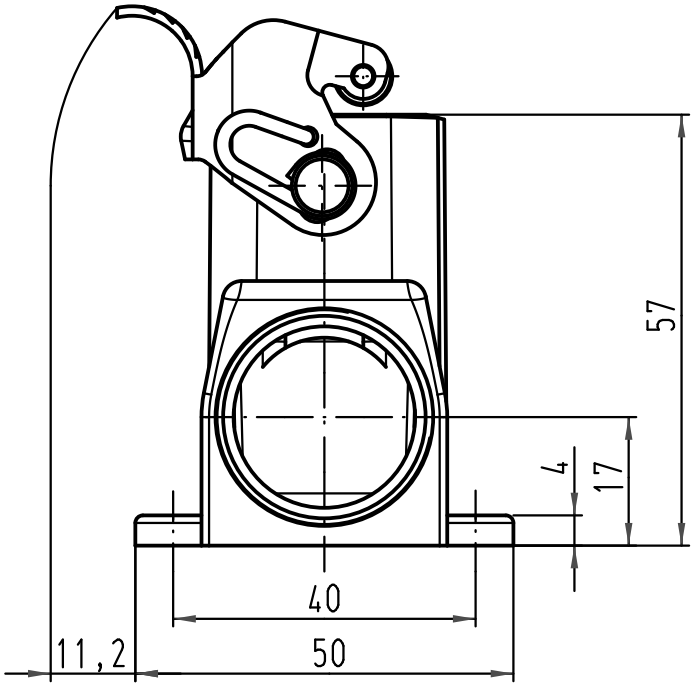

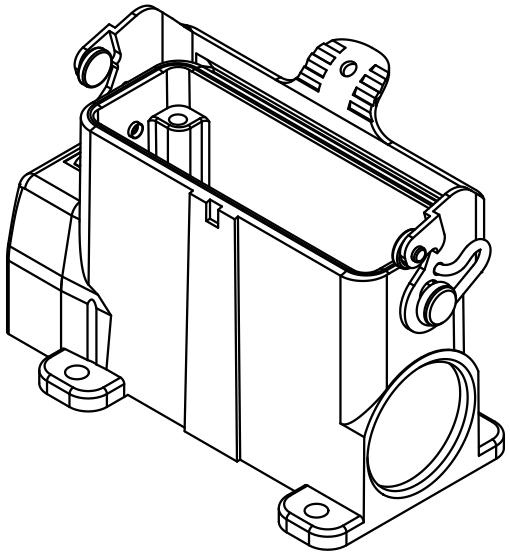

All Dimensions in mm
Original Size DIN A 4

Techn. Character.

Nicht tolerierte Maße/ *Free size tolerances*

	Dat.	Name	Maßstab/ *Scale*
Detail.	25.02.10	Ho	1 : 1
Insp.		Be	
Stand.			

Han 16A-asg1-RB-21

Sockelgehäuse mit 1 Kabelaugang/
housing surface mounting 1 side-entry

Mod.	Dat.	Name
A		

HARTING Electric GmbH & Co. KG
D-32339 Espelkamp

TB 09 20 016 0252ML

Blatt/ *page* /

Sub. TB 09 20 016 0252ML v. 12.09.02