Alle Rechte vorbehalten/ *All rights reserved*

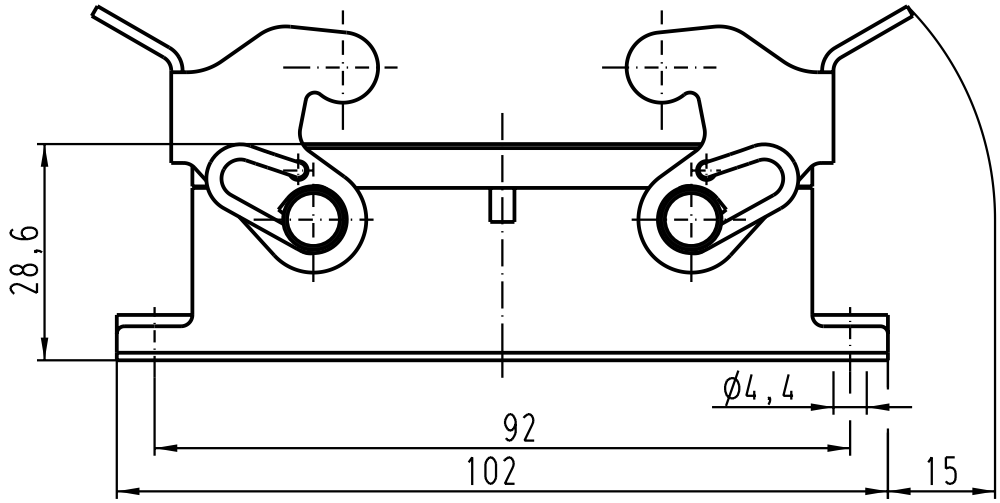

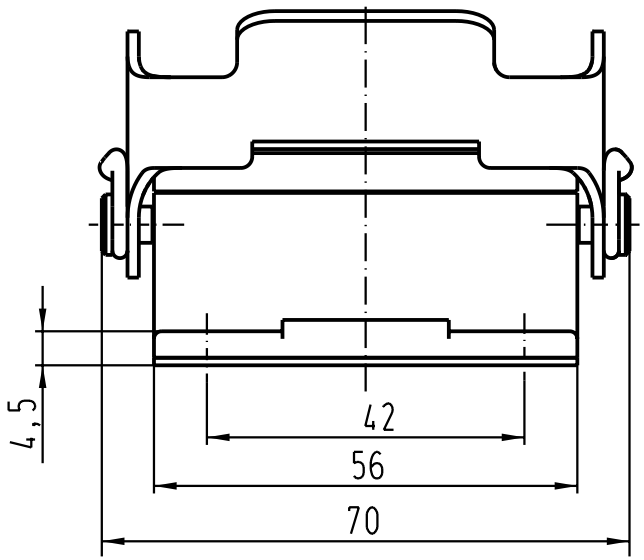

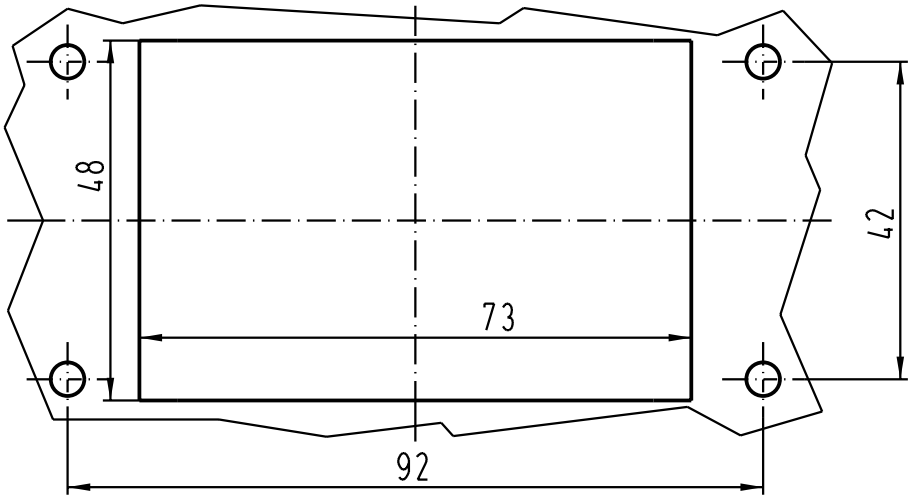

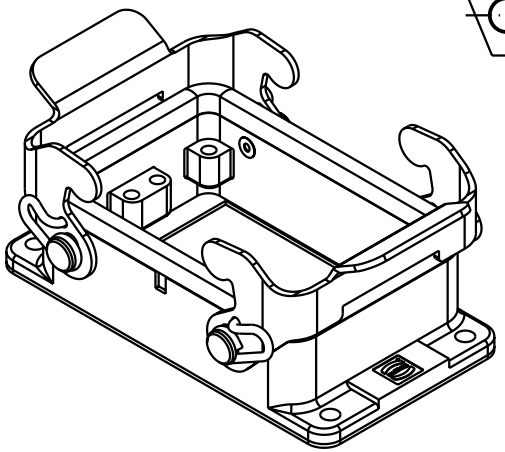

All Dimensions in mm
Original Size DIN A 4

Techn. Character.

Nicht tolerierte Masse/ *Free size tolerances*

	Dat.	Name	Massstab/ *Scale*
Detail.	12.09.02	Gä	1 : 1
Insp.		KR	
Stand.			

Han 32A-agg-QB

Anbaugehäuse/
housing bulkhead mounting

Mod.	Dat.	Name
410202		

HARTING Electric GmbH & Co. KG
D-32339 Espelkamp

TB 09 20 032 0301ML

Sub.

Blatt/ *page*