Alle Rechte vorbehalten/ *All rights reserved*

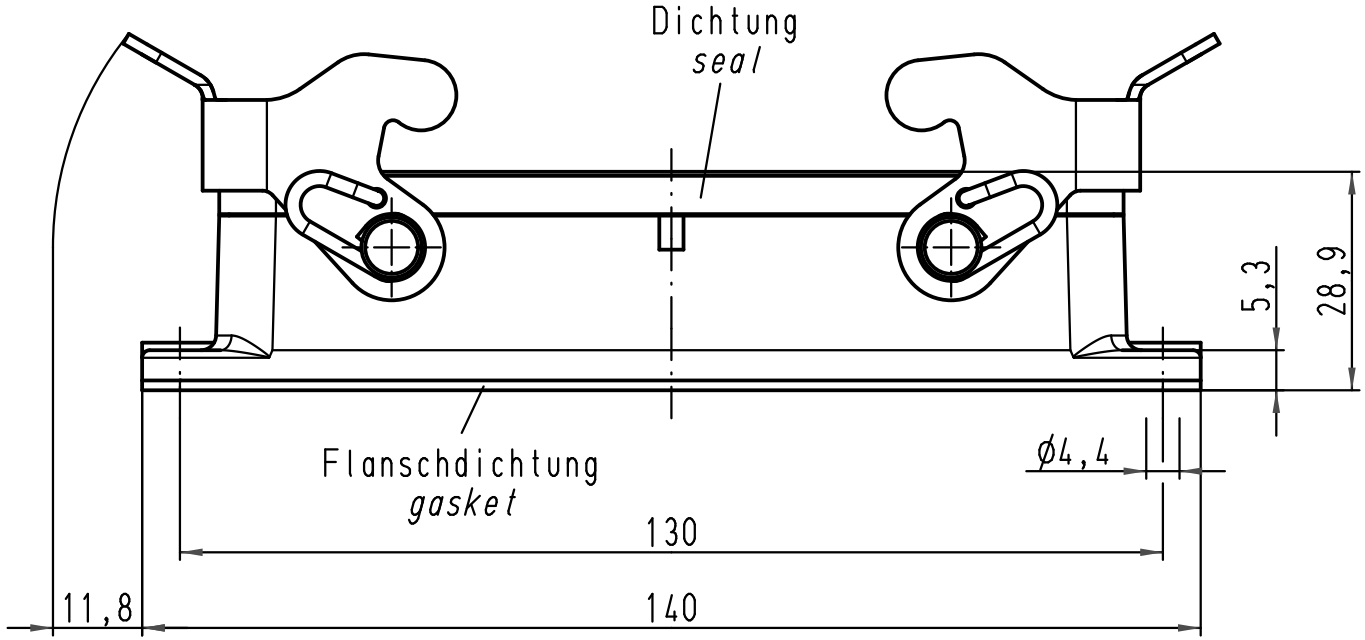

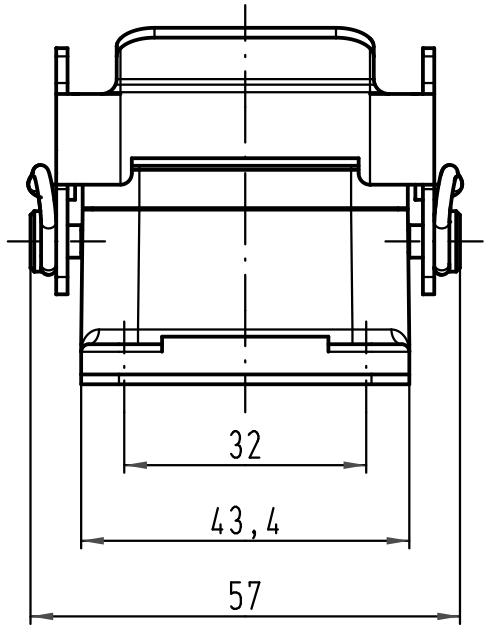

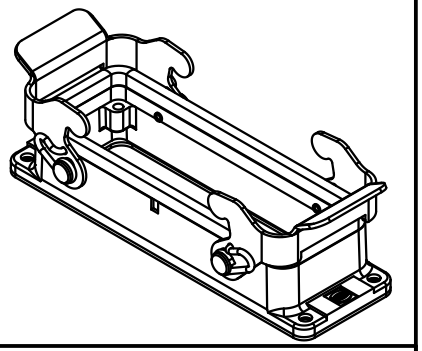

1:2 Montageausschnitt
panel cut out

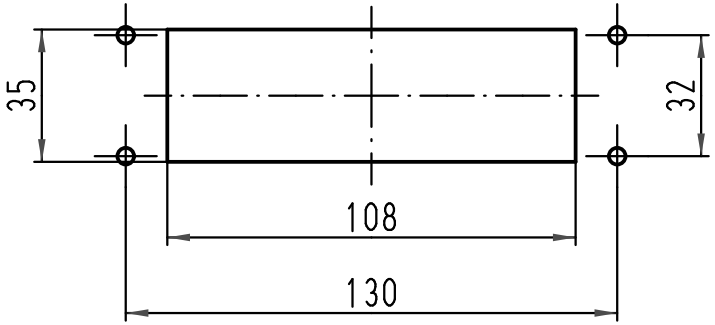

All Dimensions in mm Original Size DIN A 4			Techn. Character.			Nicht tolerierte Maße/ *Free size tolerances*
				Dat.	Name	Maßstab/ *Scale*
			Detail.	09.11.10	Spr	1:1
			Insp.		Be	
			Stand.			
			HARTING Electric GmbH & Co. KG D-32339 Espelkamp			Han 24B-agg-QB Anbaugehäuse *housing bulkhead mounting*
A						TB 09 30 024 0301ML
Mod.	Dat.	Name				Sub. TB 09 30 024 0301ML v. 10.02.03

Blatt/ *page* /