Alle Rechte vorbehalten/ *All rights reserved*

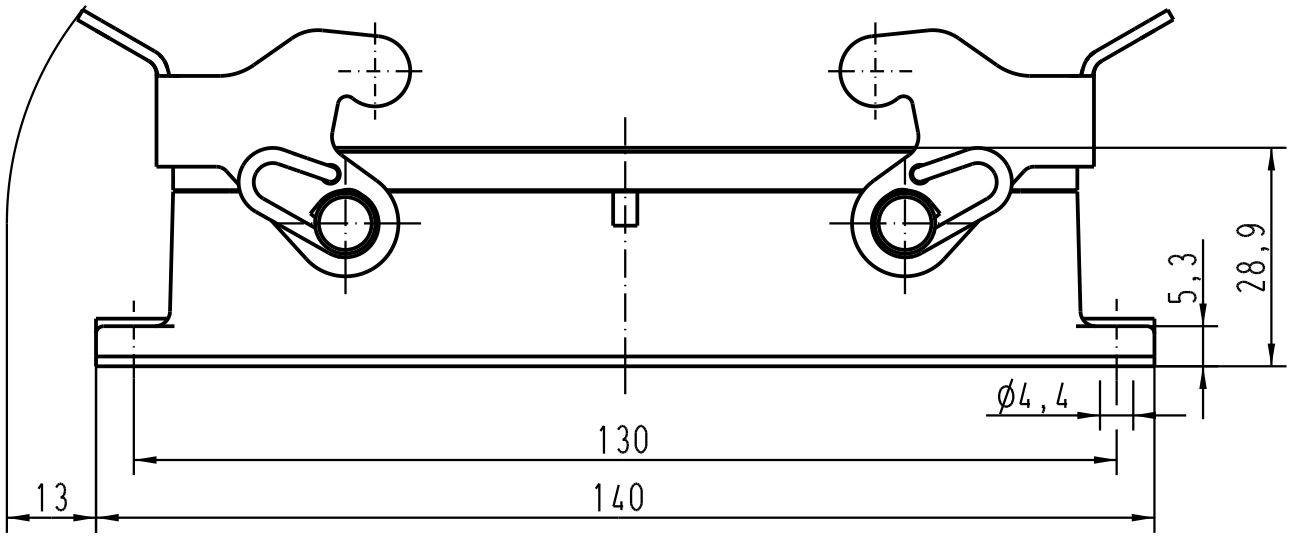

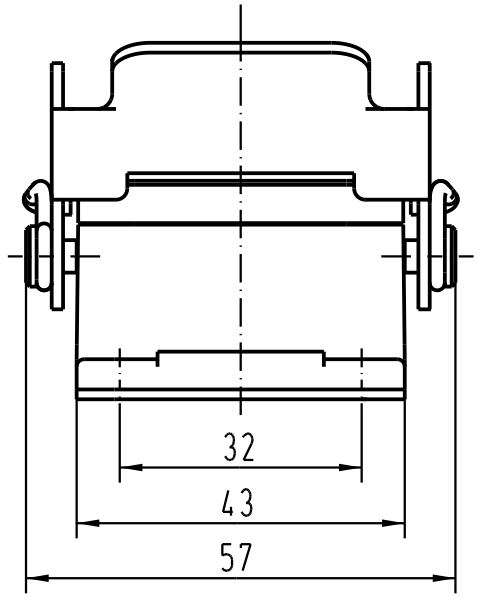

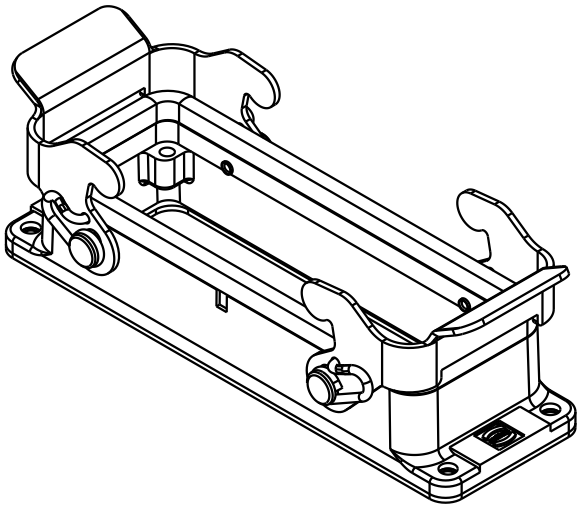

All Dimensions in mm
Original Size DIN A 4

Techn. Character.

Nicht tolerierte Masse/ *Free size tolerances*

	Dat.	Name	Massstab/ *Scale*
Detail.	28.06.02	DY	1 : 1
Insp.		KR	
Stand.			

Mod.	Dat.	Name
411348	15.04.05	Loe.
410106		

HARTING Electric GmbH & Co. KG
D-32339 Espelkamp

Han 24B-agg-QB

Anbaugehäuse/
housings bulkhead mounting

TB 09 30 024 0341ML

Sub. 09 30 024 0341 v. 22.10.01

Blatt/ *page* /