Alle Rechte vorbehalten/ *All rights reserved*

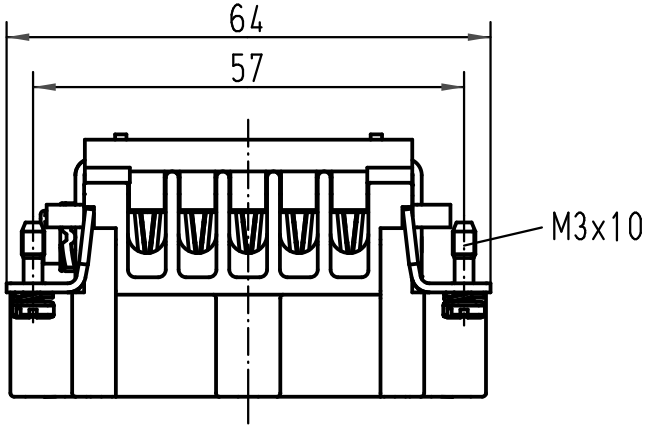

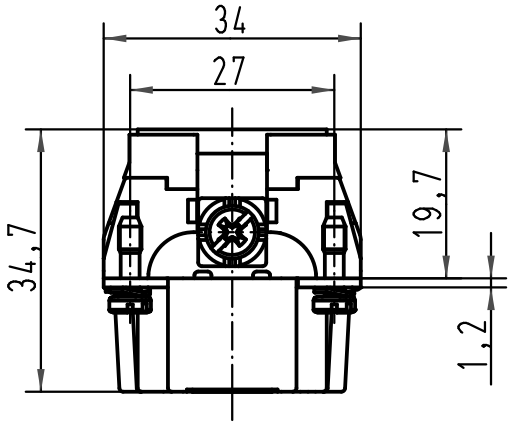

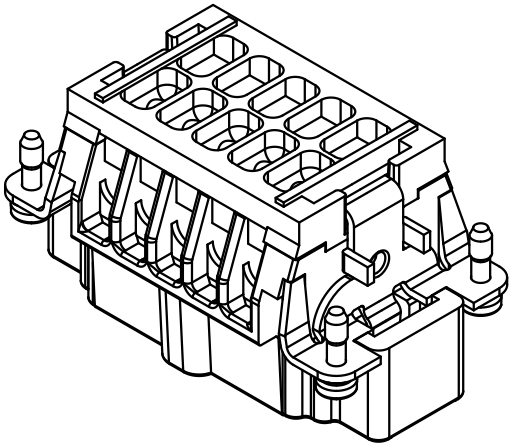

All Dimensions in mm
Original Size DIN A 4

Techn. Character.

Nicht tolerierte Maße/ *Free size tolerances*

	Dat.	Name	Maßstab/ *Scale*
Detail.	06.07.01	DY	1:1
Insp.		SDT	
Stand.			

Mod.	Dat.	Name
413214	15.10.07	Rull
29678		

HARTING Electric GmbH & Co. KG
D-32339 Espelkamp

Han 10E-M-c
Ryton PPS R4

TB 09 33 010 2652

Sub. TB 09 33 0.. 2652 v.13.03.96

Blatt/ *page* /