Alle Rechte vorbehalten/ *All rights reserved*

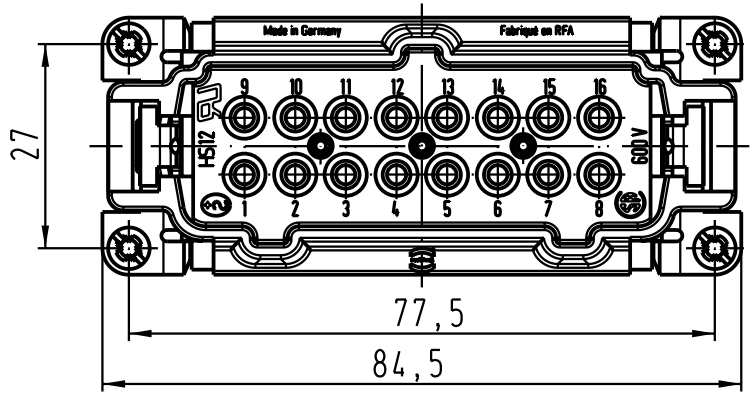

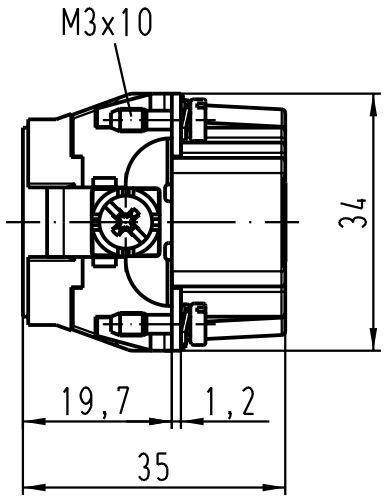

Montageausschnitt /
panel cut out

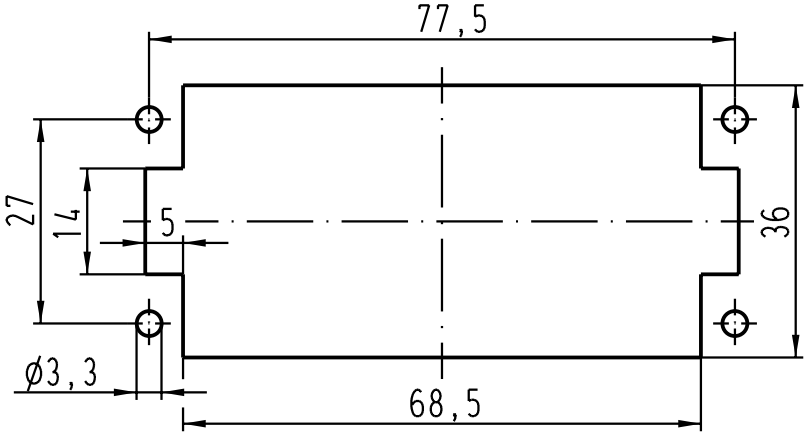

Kontaktanordnung (Ansicht Anschlussseite)
contakt arrangement (view form termination side)

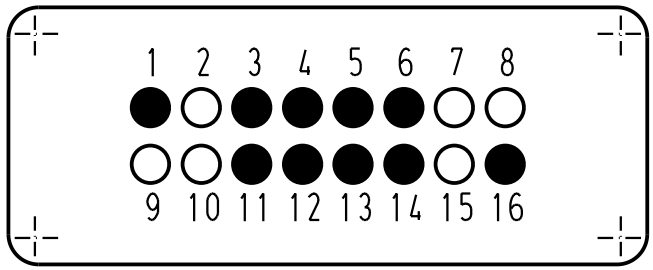

● Kontaktstelle mit Sperrfeder/
contactplace with click spring

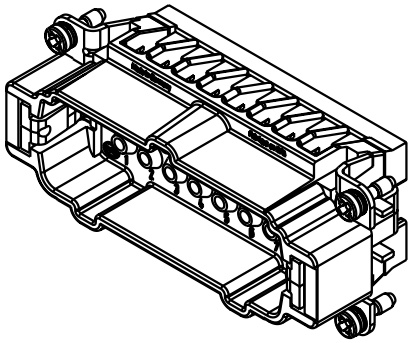

All Dimensions in mm
Original Size DIN A 4

Techn. Character.

Nicht tolerierte Masse/ *Free size tolerances*

	Dat.	Name	Massstab/ *Scale*
Detail.	19.09.03	Ho	1 : 1
Insp.		KR	
Stand.			

410694

Mod.	Dat.	Name

HARTING Electric GmbH & Co. KG
D-32339 Espelkamp

Han 16E-M-c

Stifteinsatz mit Sonderbestückung/
male insert with special contact arrangement

TB 09 33 016 2629

Blatt/ *page* /

Sub.