Alle Rechte vorbehalten/ *All rights reserved*

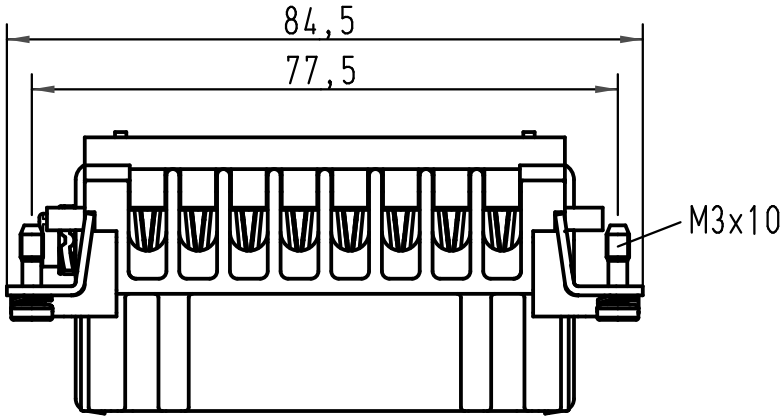

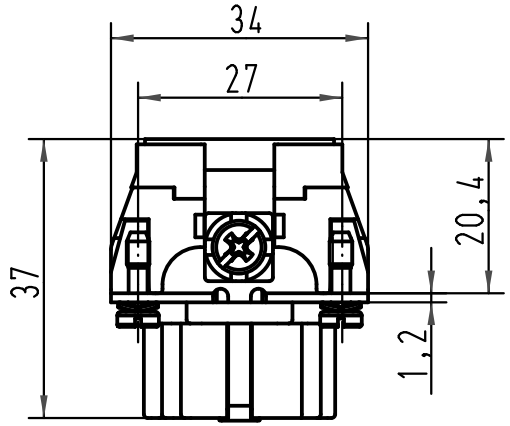

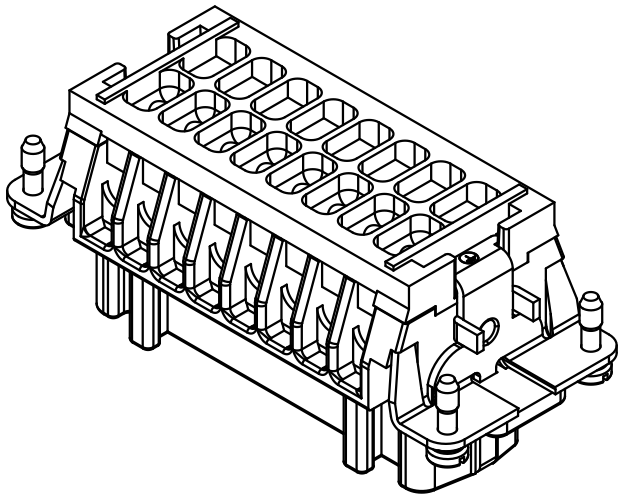

All Dimensions in mm
Original Size DIN A 4

Techn. Character.

Nicht tolerierte Maße/ *Free size tolerances*

	Dat.	Name	Maßstab/ *Scale*
Detail.	13.07.01	DY	1:1
Insp.		KR	
Stand.			

Han 16E-F-c
Ryton PPS R4

Mod.	Dat.	Name
413214	17.09.07	Rull
29881		

HARTING Electric GmbH & Co. KG
D-32339 Espelkamp

TB 09 33 016 2752

Sub. TB 09 33 0.. 2752 v.13.03.96

Blatt/ *page*