Alle Rechte vorbehalten/ *All rights reserved*

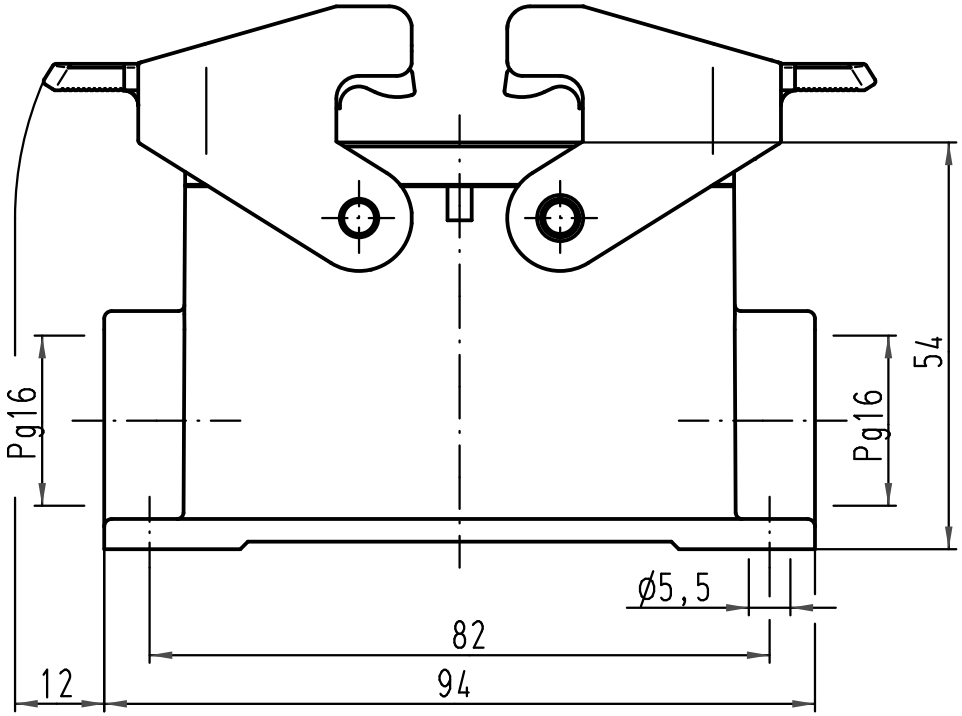

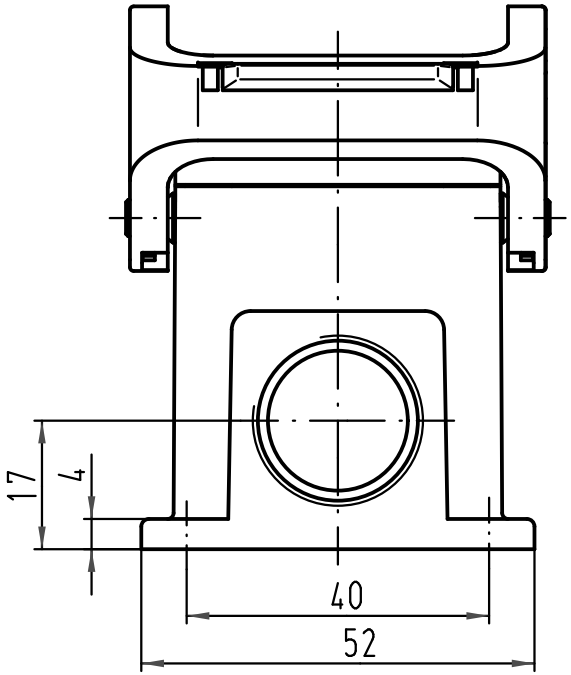

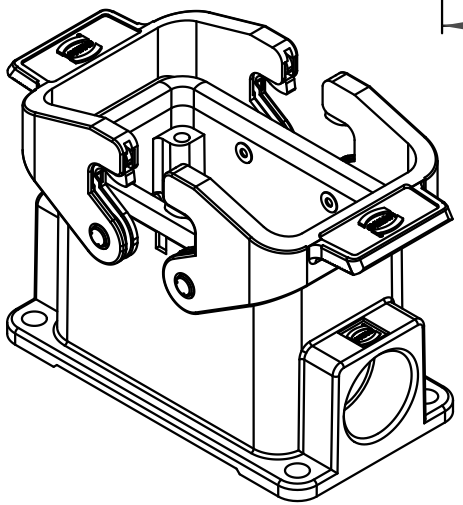

All Dimensions in mm
Original Size DIN A 4

Techn. Character.

Nicht tolerierte Maße/ *Free size tolerances*

	Dat.	Name	Maßstab/ *Scale*
Detail.	04.09.01	Gä	1:1
Insp.		KR	
Stand.			

Han 3HvE-asg2-QB-16

Sockelgehäuse/
housing surface mounting

Mod.	Dat.	Name
413214	17.09.07	Rull
29984		

HARTING Electric GmbH & Co. KG
D-32339 Espelkamp

TB 09 34 003 0201

Sub. TB 09 34 0.. 0201 v. 11.02.93

Blatt/ *page* /