Alle Rechte vorbehalten/ *All rights reserved*

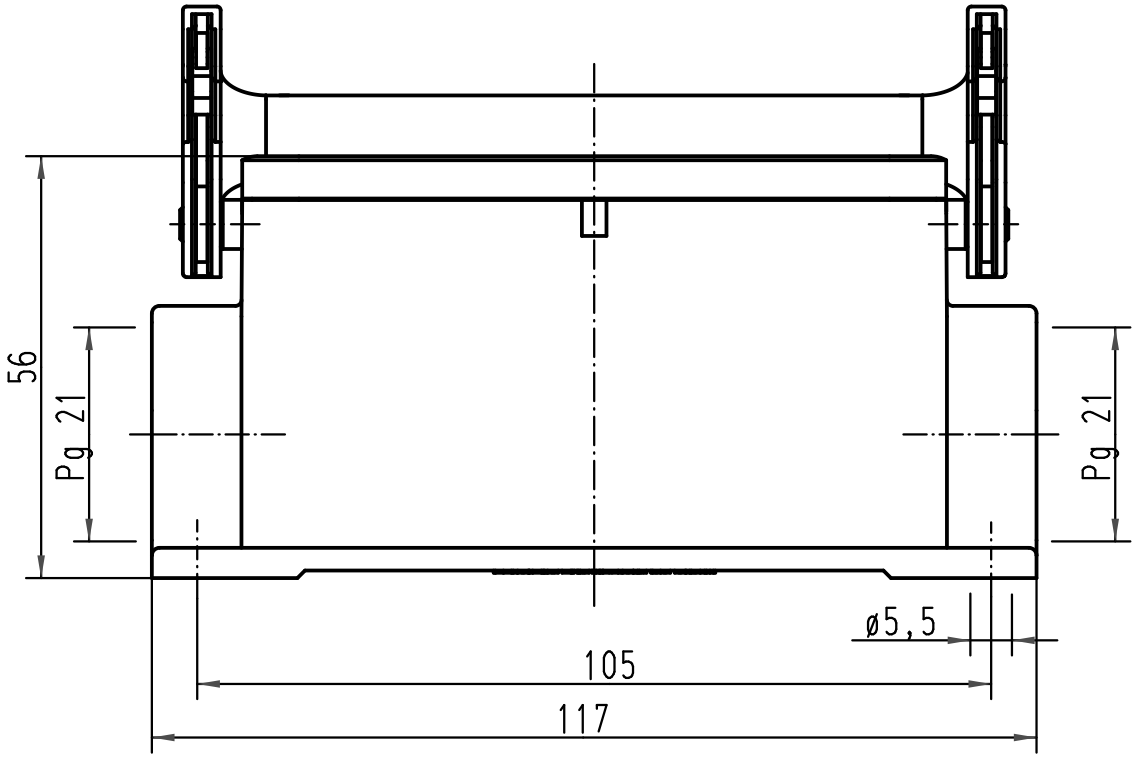

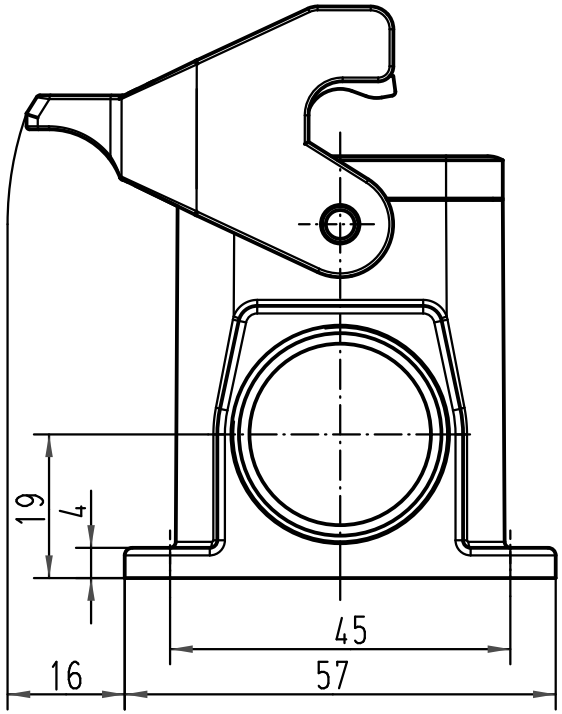

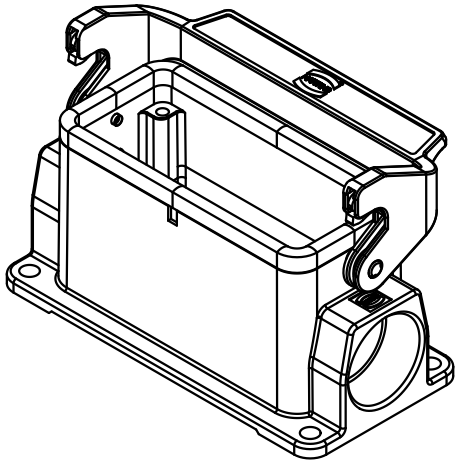

All Dimensions in mm Original Size DIN A 4			Techn. Character.			Nicht tolerierte Maße/ *Free size tolerances*
				Dat.	Name	Maßstab/ *Scale*
			Detail.	16.02.00	Gä	1:1
			Insp.		FER	
			Stand.			
413214	25.09.07	Rull	HARTING Electric GmbH & Co. KG D-32339 Espelkamp			TB 09 34 006 0205
27265						Sub. TB 09 34 0.. 020. v. 11.02.93
Mod.	Dat.	Name				Blatt/ *page*

Han 6HvE-asg2-LB-21

Sockelgehäuse/
housing surface mounting