Alle Rechte vorbehalten/ *All rights reserved*

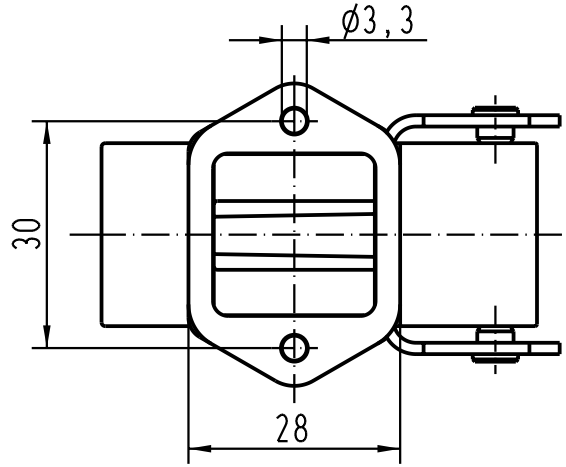

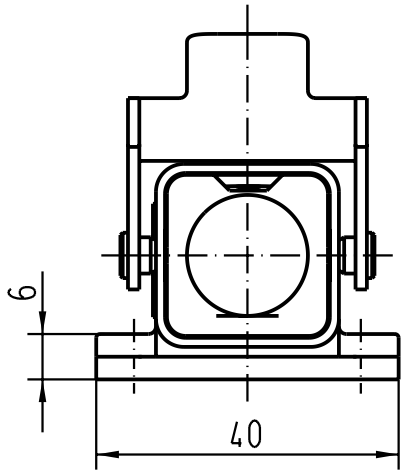

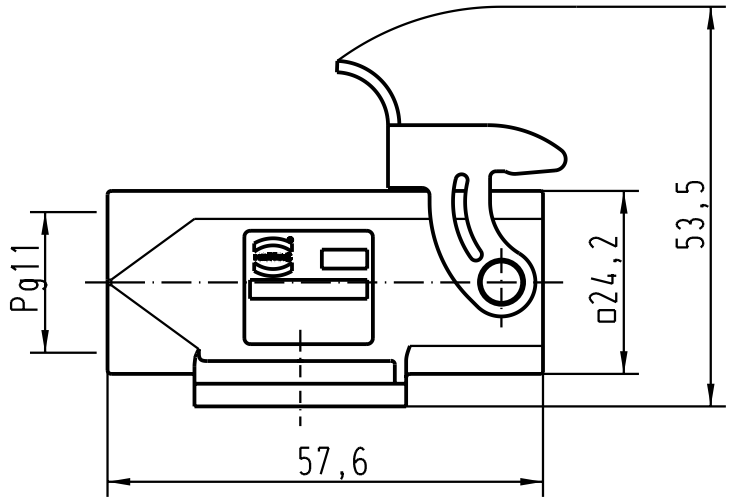

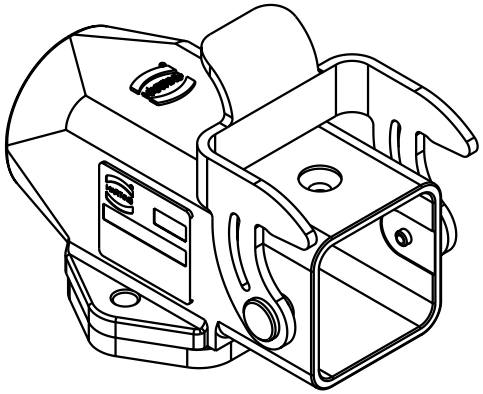

All Dimensions in mm
Original Size DIN A 4

Techn. Character.

Nicht tolerierte Masse/ *Free size tolerances*

	Dat.	Name	Massstab/ *Scale*
Detail.	28.08.02	DY	1 : 1
Insp.		KR	
Stand.			

Han 3U-asgw-QB-11

Sockelgehäuse 1 Kabelausgang/
housings surface mounting

Mod.	Dat.	Name
410188		

HARTING Electric GmbH & Co. KG
D-32339 Espelkamp

TB 09 36 003 1250

Blatt/ *page*

Sub.