Alle Rechte vorbehalten/ *All rights reserved*

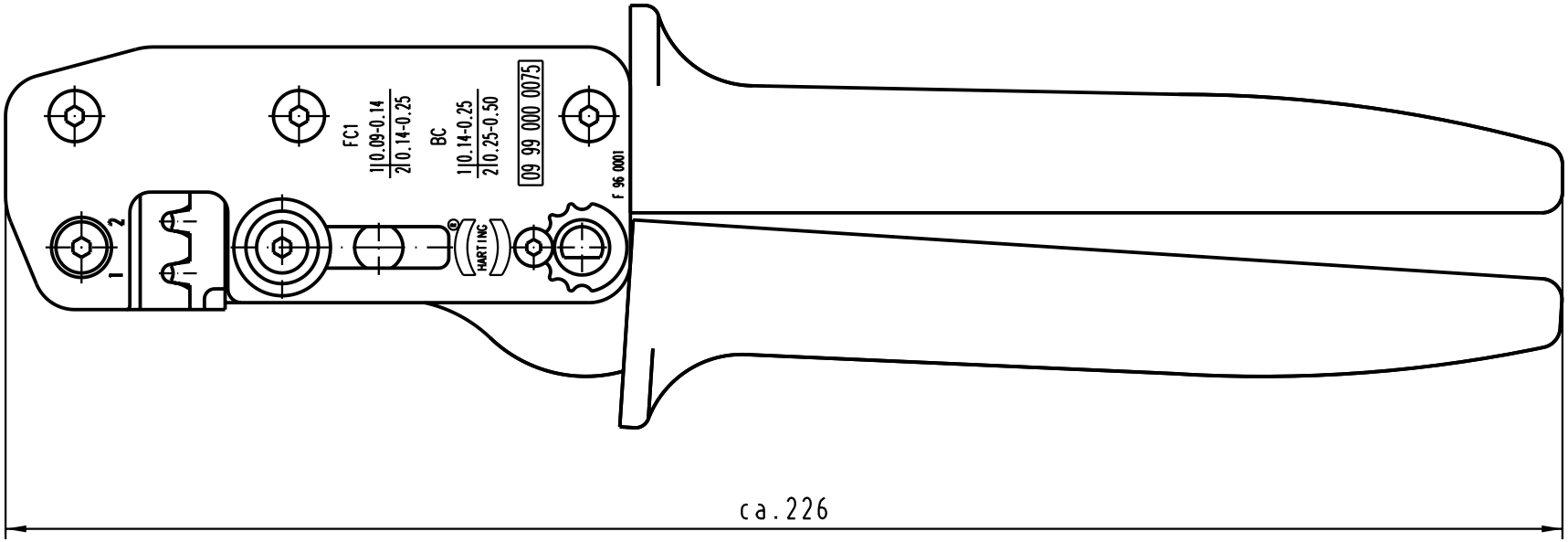

Linearer Hub
Straight action principle

Entriegelbare Zwangssperre
Ratchet release

Einfache Druckjustage mit Zahnarretierung
Simple pressure adjustment with locking device

Einfache Kontakt-Positionierung
Simple contact-positioning

Präzise geschliffene Profile
Precisely ground profiles

Modernste ergonomisch gestylte Softhandgriffe
Farbe: SIGNALGELB (RAL 1003)
Ergonomic soft grips, colour: yellow (RAL 1003)

Anwendungsbereich: FC1 und BC Kontakte
Application range: FC1 and BC contacts

Leiterquerschnitt:
Cross section range:

FC1:	BC:
Profil 1: 0.09-0.14mm ²	Profil 1: 0.14-0.25mm ²
Profil 2: 0.14-0.25mm ²	Profil 2: 0.25-0.50mm ²

All Dimensions in mm
Original Size DIN A 4

Techn. Character.

	Dat.	Name	Maßstab/*Scale*
Detail.	08.10.01	Hage	1:1
Insp.	08.10.01	Wae	
Stand.			

Nicht tolerierte Maße/*Free size tolerances*

Crimpzange FC1 / BC
Crimp Tool FC1 / BC

Mod.	Dat.	Name
29856		

HARTING Electronics GmbH & Co. KG
D-32339 ESPELKAMP

TB 09 99 000 0075

Sub.

Blatt/*page*