Alle Rechte vorbehalten/ *All rights reserved*

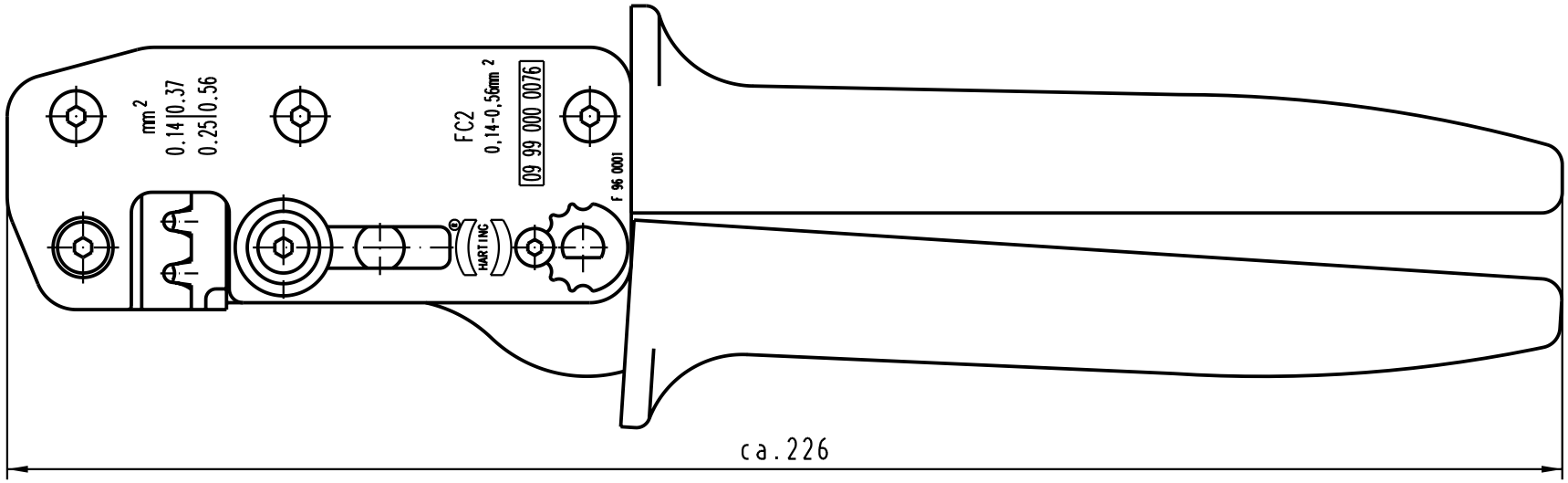

Linearer Hub
Straight action principle

Entriegelbare Zwangssperre
Ratchet release

Einfache Druckjustage mit Zahnarretierung
Simple pressure adjustment with locking device

Einfache Kontakt-Positionierung
Simpele contact-positioning

Präzise geschliffene Profile
Precisely ground profiles

Modernste ergonomisch gestylte Softhandgriffe
Farbe: SIGNALGELB (RAL 1003)
Ergonomic soft grips, colour: yellow (RAL 1003)

Anwendungsbereich: FC2 Kontakte
Application range: FC2 contacts

Leiterquerschnitt:
Cross section range: Profil 1: 0.14-0.25mm² / Profil 2: 0.37-0.56mm²

All Dimensions in mm
Original Size DIN A 4

Techn. Character.

Nicht tolerierte Maße/*Free size tolerances*

	Dat.	Name	Maßstab/*Scale*
Detail.	08.10.01	Hage	1:1
Insp.	08.10.01	Wae	
Stand.			

Crimpzange FC2
Crimp Tool FC2

Mod.	Dat.	Name
29856		

HARTING Electronics GmbH & Co. KG
D-32339 ESPELKAMP

TB 09 99 000 0076

Sub.

Blatt/*page*