Alle Rechte vorbehalten/ *All rights reserved*

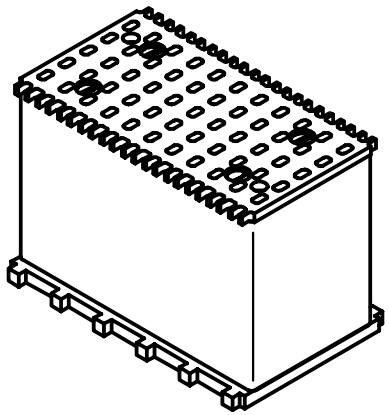

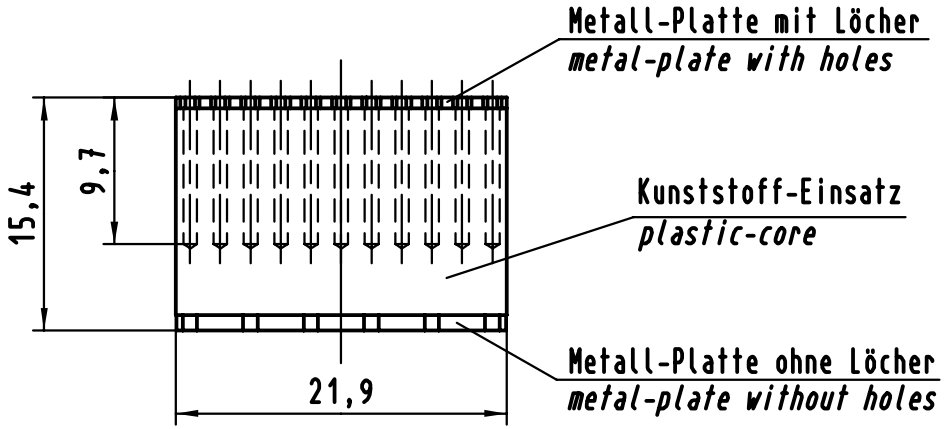

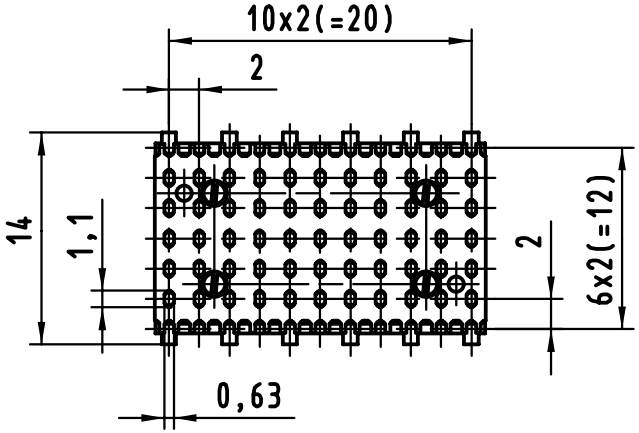

All Dimensions in mm Original Size DIN A 4			Techn. Character.			Nicht tolerierte Maße/*Free size tolerances*
				Dat.	Name	Maßstab/*Scale*
			Detail.	05.07.00	Hage	2:1
			Insp.	05.07.00	Wae	
			Stand.			
27588			HARTING KGaA D-32339 ESPELKAMP			TB 17 99 000 0067
Mod.	Dat.	Name				Sub.

Zahneinlegeteil
Tooth insert
har-bus HM 22 (5+2)

Blatt/ *page*