Alle Rechte vorbehalten/ *All rights reserved*

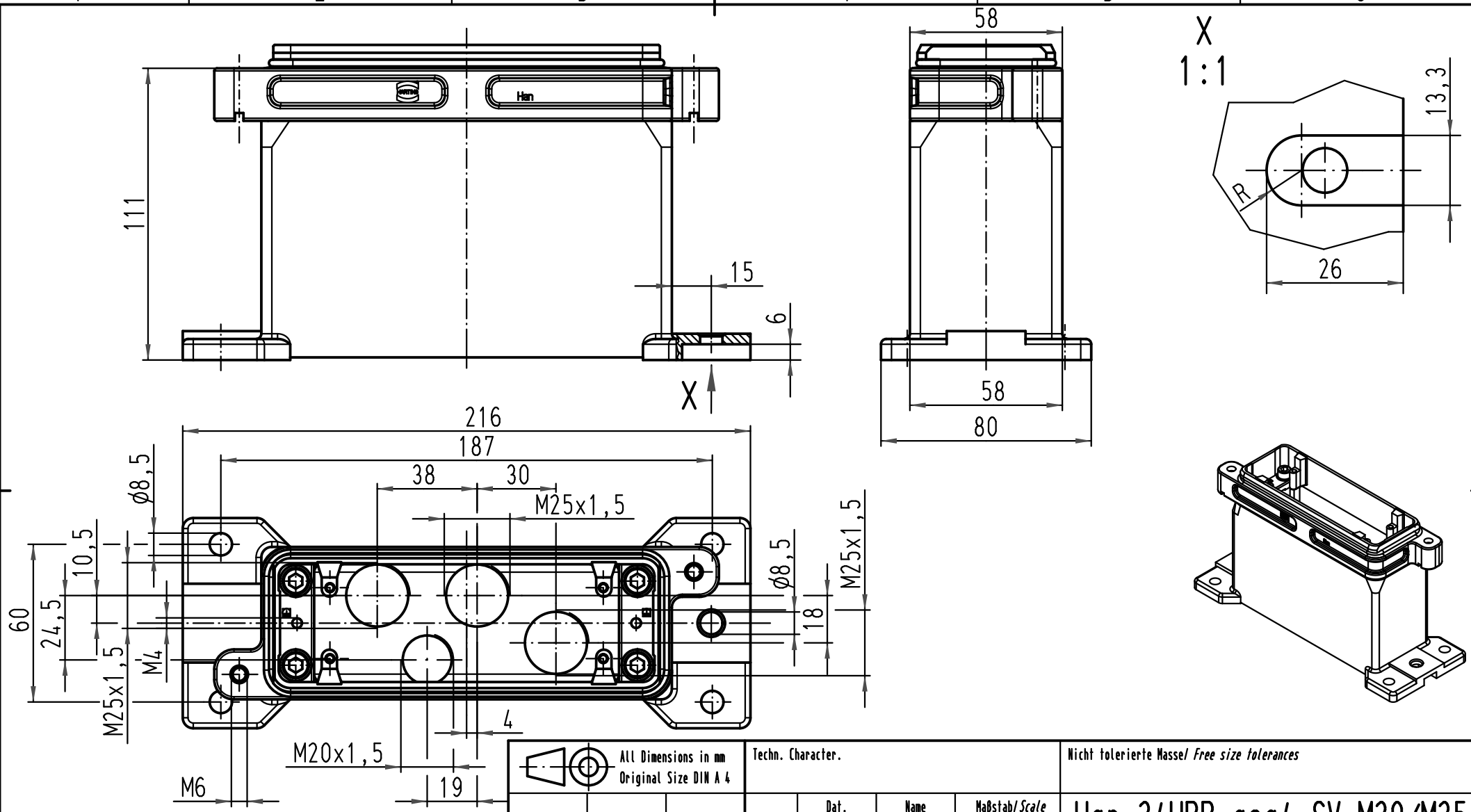


All Dimensions in mm
Original Size DIN A 4

Techn. Character.

Nicht tolerierte Masse/ *Free size tolerances*

| Mod. | Dat. | Name | | Dat. | Name | Maßstab/ *Scale* |
|---|---|---|---|---|---|---|
| 413968 | 27.06.08 | ML | Detail. | 16.11.05 | Ho | 1:2 |
| 413028 | 02.07.07 | ML | Insp. | | Be | |
| 412879 | 26.04.07 | Ho | Stand. | | | |
| 411970 | 24.01.06 | Bor | | | | |
| 411884 | | | | | | |

HARTING Electric GmbH & Co. KG
D-32339 Espelkamp

# Han 24HPR-asg4-SV-M20/M25

Anbausockelgehäuse gerade/
*housings surface mounting straight*

TB 19 40 024 1271

Blatt/ *page* /

Sub.