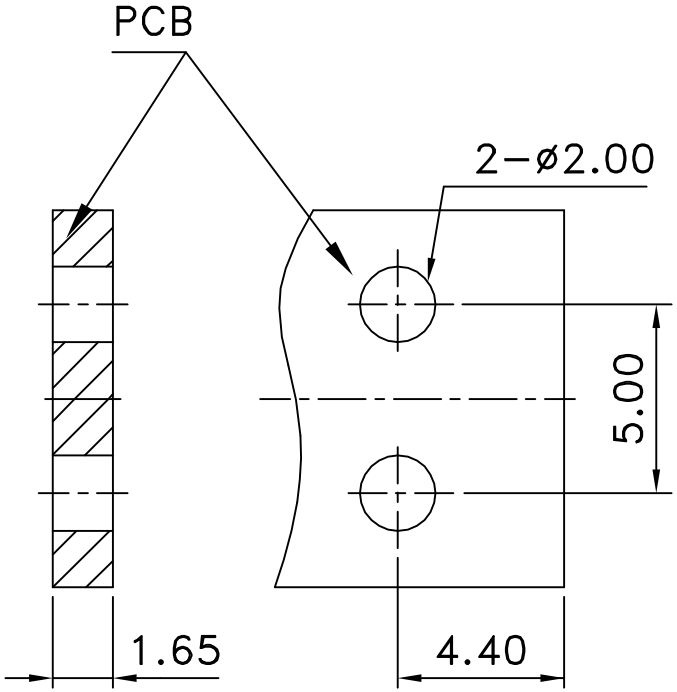
PCB
2−ø2.00
5.00
1.65
4.40

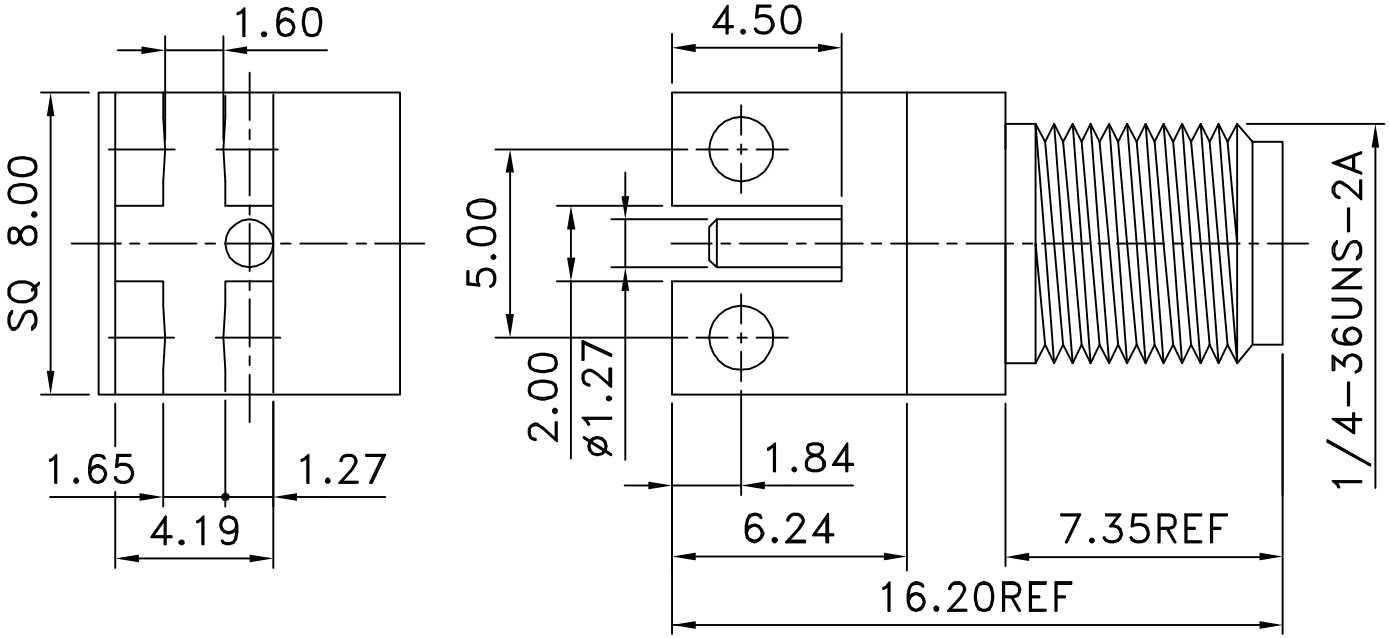
1.60
SQ 8.00
1.65
1.27
4.19
4.50
5.00
2.00
ø1.27
1.84
6.24
7.35REF
16.20REF
1/4−36UNS−2A