図面番号(DRAWING NO.) SJ108179

版数 REV.	年月日 DATE	CN NO.	変更内容 DESCRIPTION	製図 DR.	担当 CHK.	査閲 APPD.	承認 APPD.
6	25.May.2010	069988	ADDES ITEMS	———	K.ASHIBU	T.NEMOTO	A.NATORI
7	29.Jun.2010	070214	CHANGED SPECIFICATION No.	———	K.ASHIBU	T.NEMOTO	A.NATORI
8	6.Oct.2011	000466	CHANGED TABLE1	———	K.ASHIBU	T.NEMOTO	M.KIKUCHI

WISDOM承認 2011/10/13

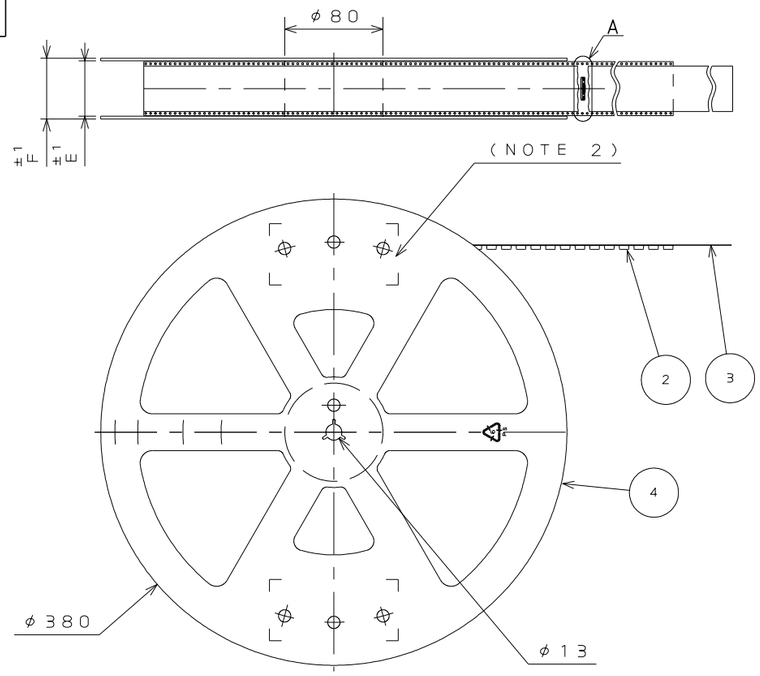

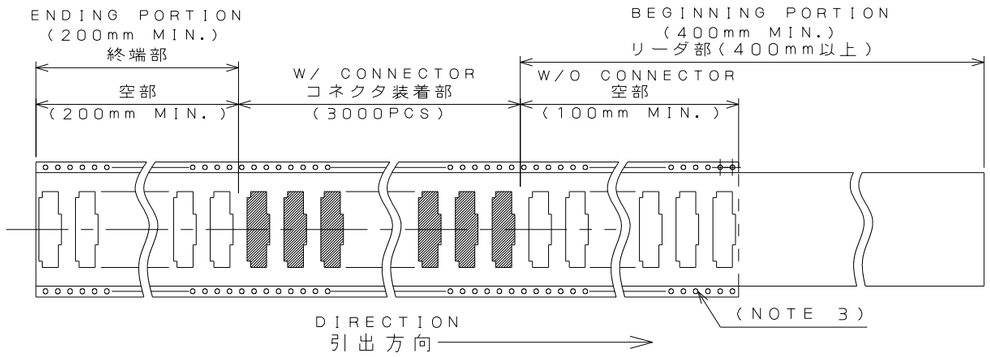

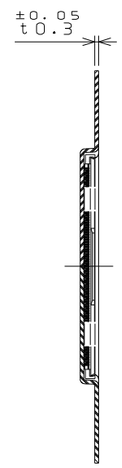

SECT. A−A
(SCALE 2:1)

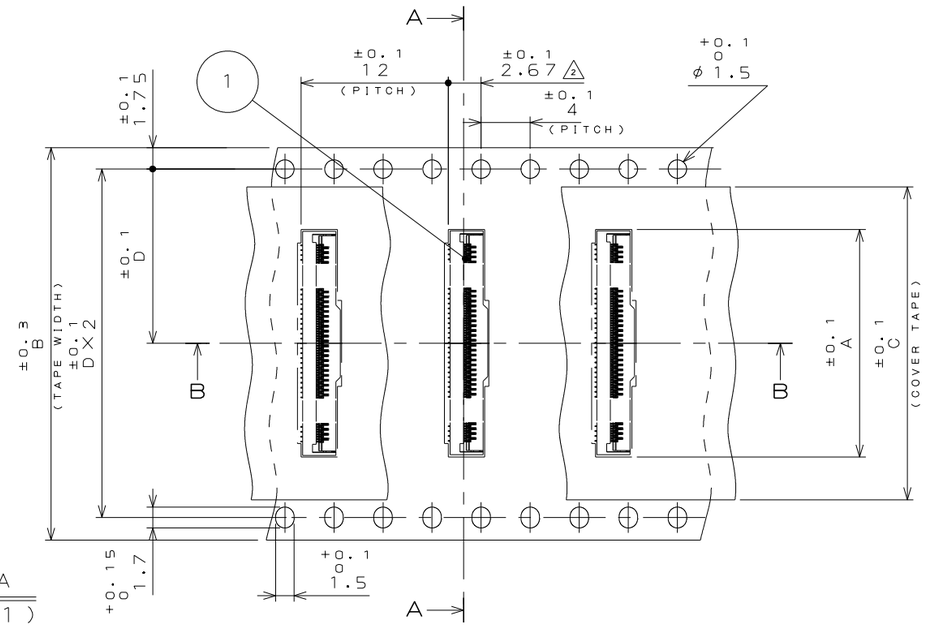

DETAIL A
(SCALE 2:1)

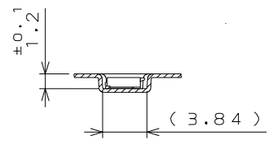

SECT. B−B
(SCALE 2:1)

TABLE 1 △2

	PRODUCT NO. 品名	A	B	C	D	E	F
△8 △6	FF0825SA1-R3000	7.25	16.00	13.30	7.50	17.40	21.40
△8 △4	FF0829SA1-R3000	8.05	16.00	13.30	7.50	17.40	21.40
	FF0841SA1-R3000	10.60	16.00	13.30	7.50	17.40	21.40
△5	FF0851SA1-R3000	12.60	24.00	21.30	11.50	25.40	29.40
△3	FF0871SA1-R3000	16.60	24.00	21.30	11.50	25.40	29.40
	FF0881SA1-R3000	18.60	32.00	25.50	14.20	33.40	37.40

NOTE 1. SUFFIX "−R3000" OF PART NUMBER FF08**SA1−R3000 INDICATES 3000PCS IN A PLASTIC REEL.
NOTE 2. THE ARTICLE LABEL IS ATTACHED HERE.
NOTE 3. NO HOLE ON THE BOTTOM SIDE WHEN TAPE WIDTH IS 24mm OR LESS.

注1. "FF08**SA1−R3000"は 収納数3000個入りの プラスチックリールに収納された品名を表す。
注2. 図示の位置に現品ラベルが貼られる。
注3. 寸法Bが24mm以下の場合、穴は上列のみとなる。

NOTE2.ARTICLE LABEL

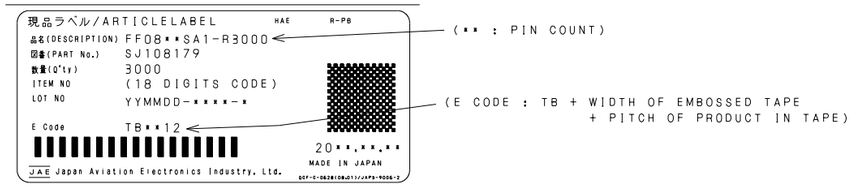

符号 NO.	名称 DESCRIPTION	個数 QTY.	材料 MATERIAL	仕上 FINISH	備考 REMARKS
4	REEL	—	PS	———	COLOR:BLACK 色相:黒
3	COVER TAPE	—	PET	———	———
2	CARRIER TAPE	—	PS	———	———
1	CONNECTOR	3000	———	———	SJ108178

仕様書(SPECIFICATION)
△7 JACS-10532-*
△7 JAHL-10532

第1版(ORIGINAL DATE) 16.Jul.2008
製図 DR. ———
担当 CHK. K.ASHIBU
査閲 APPD. K.INOUE
承認 APPD. Y.MIZUSAWA

一般公差(GENERAL TOLERANCE)
寸法(DIMENSION): . ±0.8 / .× ±0.4 / .×× ±0.1 / .×××±
角度(ANGLES): ×° ± / ×°× ′±

尺度(SCALE) 1:5
シリーズ(SERIES) FF08
名称(TITLE) FF08**SA1 −R3000 (**:PIN COUNT)
質量(MASS) ———

日本航空電子工業株式会社
JAPAN AVIATION ELECTRONICS INDUSTRY, LTD.

図面番号(DRAWING NO.) SJ108179
SIZE A3
版数(REV.) 8

JAE-CONNECTOR.COM
Reference Only

JAE CONNECTOR DIV. PROPRIETARY.
COPYRIGHT (C) 2008. JAPAN AVIATION ELECTRONICS INDUSTRY, LTD.

DCF-C-212G(11.08)