Alle Rechte vorbehalten/ *All rights reserved*

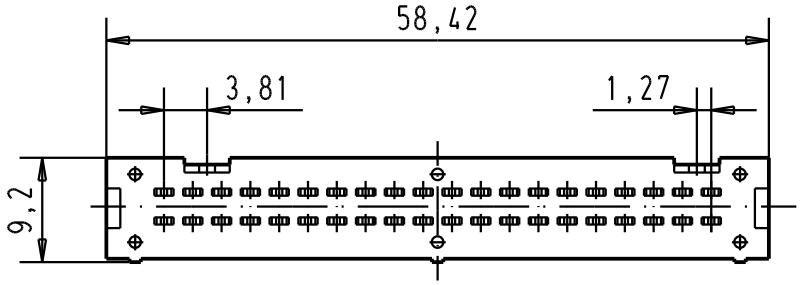

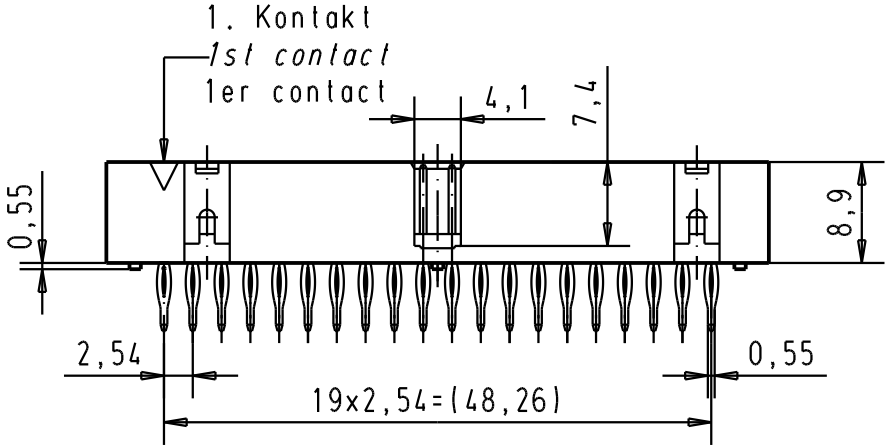

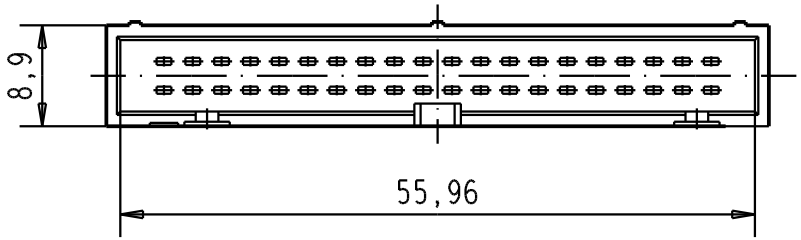

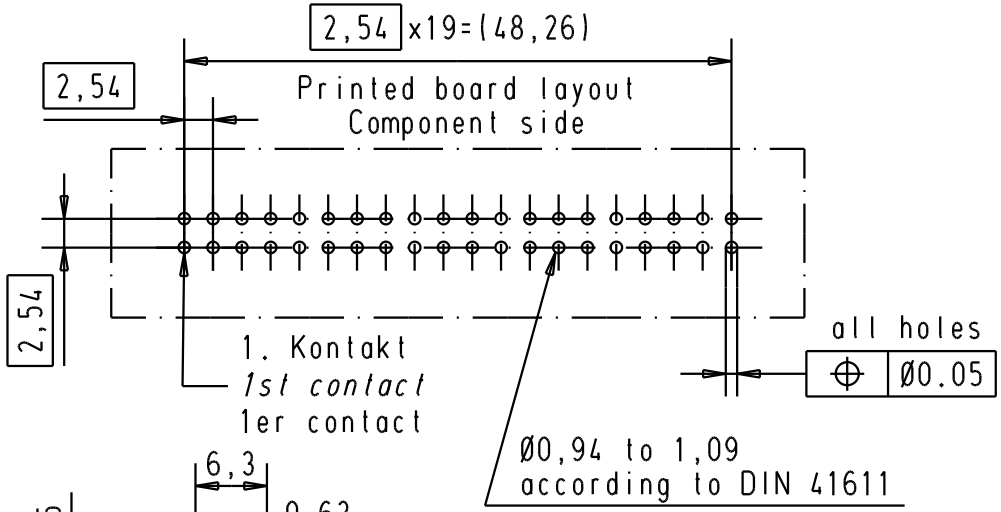

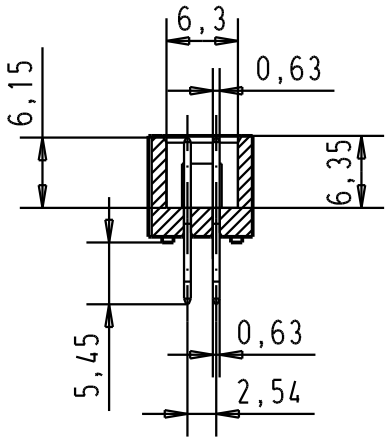

			All Dimensions in mm Original Size DIN A 4			Techn. Character.			Nicht tolerierte Masse/ *Free size tolerances*
							Dat.	Name	Massstab/ *Scale*
09185405329	0,76 µm Au					Detail.	01-FEB-00	JB	1,5:1
09185406329	2					Insp.			
09185407329	3					Stand.			
Bestell-Nr. *Part-No.* Reference	Anforderungsstufe *performence level* Niveau de qualite		32154	27/08/04	TR	HARTING EURL F-95972 Paris			SEK 18 Male connector 40 poles Low profile har.press
			26570	01-FEB-00	JB				TB 0918540x329
			Mod.	Dat.	Name				Sub.

Blatt/ *page* 1/1