Alle Rechte vorbehalten/ *All rights reserved*

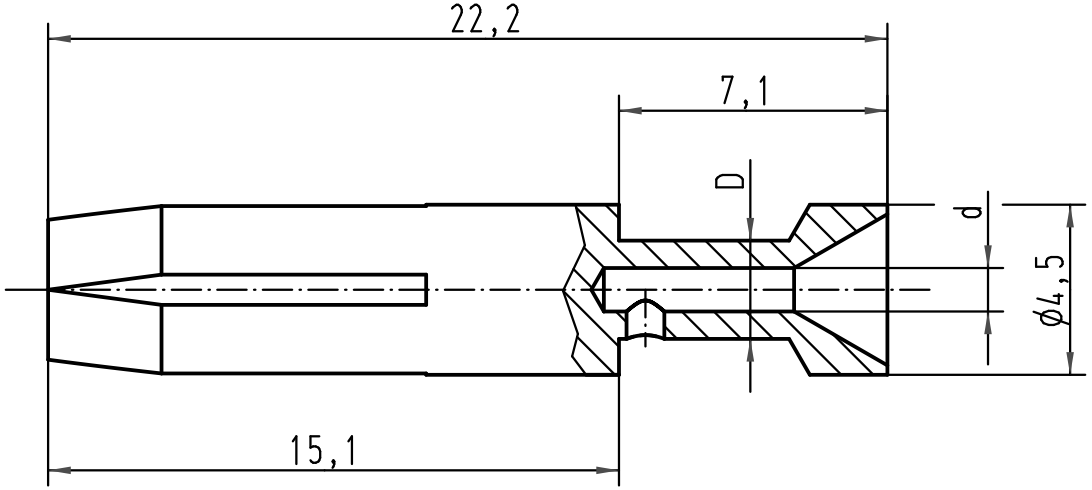

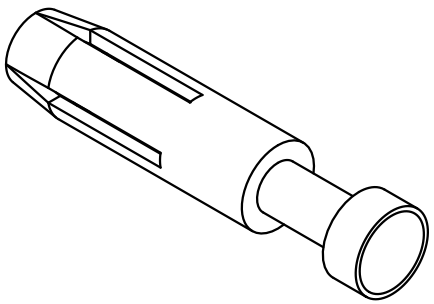

	Bestell-Nr. *Part No.*	d	D	Leiterquerschnitt *wire gauge* mm²	AWG	Abisolierlänge der Litze *stripping length*	Kennzeichnung *identification*	Werkstoff *material*
Kontaktstift *male contact*	09 33 000 6262	ø1,15	ø2,6	0,5	20	7,5	keine/ *no*	Cu Ni
	09 33 000 6272	ø1,15	ø2,6	0,5	20	7,5	keine/ *no*	Fe

All Dimensions in mm
Original Size DIN A 4

Techn. Character.

Nicht tolerierte Masse/ *Free size tolerances*

	Dat.	Name
Detail.	17.07.96	ML
Insp.		HERB
Stand.		

Massstab/ *Scale* 5:1

Han E Kontaktbuchse-crimp

Han E female contact crimp

Mod.	Dat.	Name
412354	04.08.06	Ho
410215	26.09.02	DY

HARTING Electric GmbH & Co. KG
D-32339 Espelkamp

TB 09 33 000 62..

Sub. TB 09 33 000 62.. v.16.01.92

Blatt/ *page* /