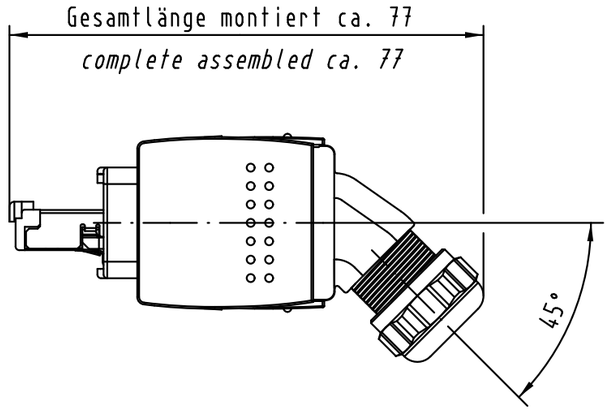

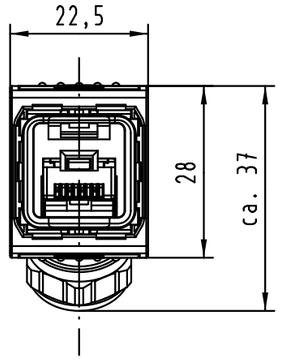

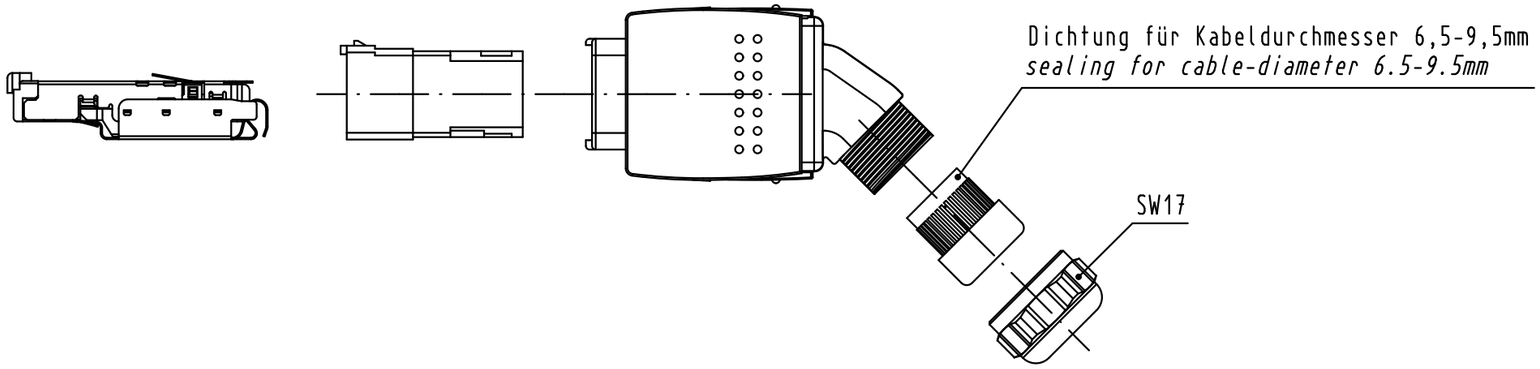

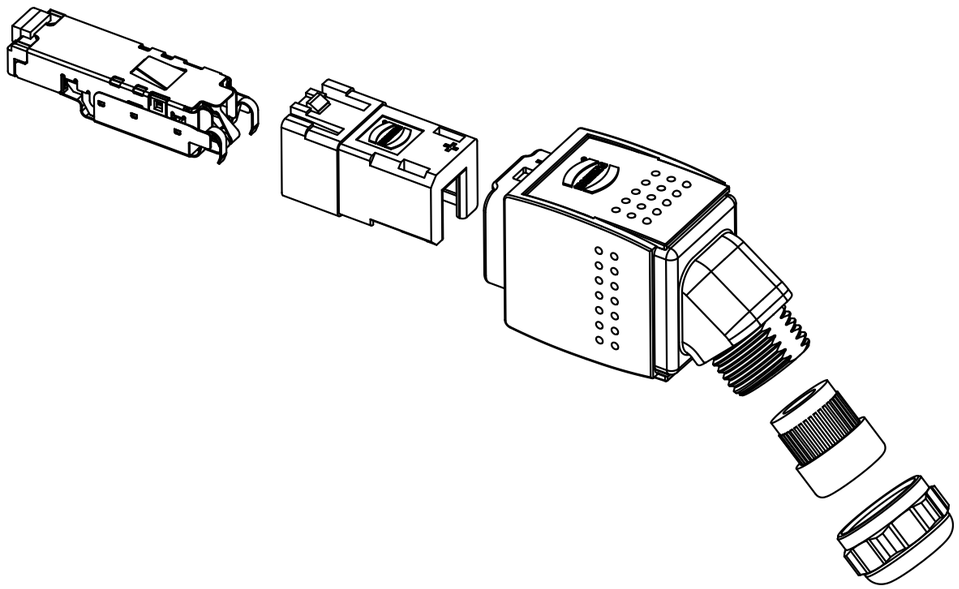

Alle Rechte vorbehalten/ All rights reserved

All Dimensions in mm
Original Size DIN A 3

Techn. Character.

Nicht tolerierte Maße/ *Free size tolerances*

	Dat.	Name	Maßstab/*Scale*
Detail.	26.01.11	Hl.	1 : 1
Insp.	26.01.11	Li.	
Stand.			

Han PushPull Metal RJ45 Angled
Cable Exit Bottom, Cat.6, 8-pole
cable side 6.5-9.5mm

HARTING Electronics GmbH & Co. KG
D-32339 ESPELKAMP

TB 09 35 225 0402

Blatt/ *page* /

Sub.

Mod.	Dat.	Name
36046		