Alle Rechte vorbehalten/ *All rights reserved*

(1:1)

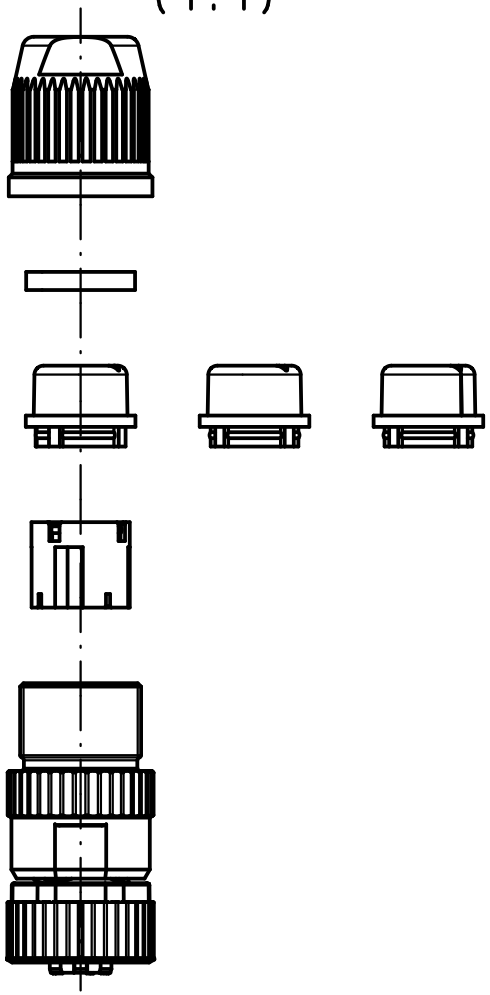

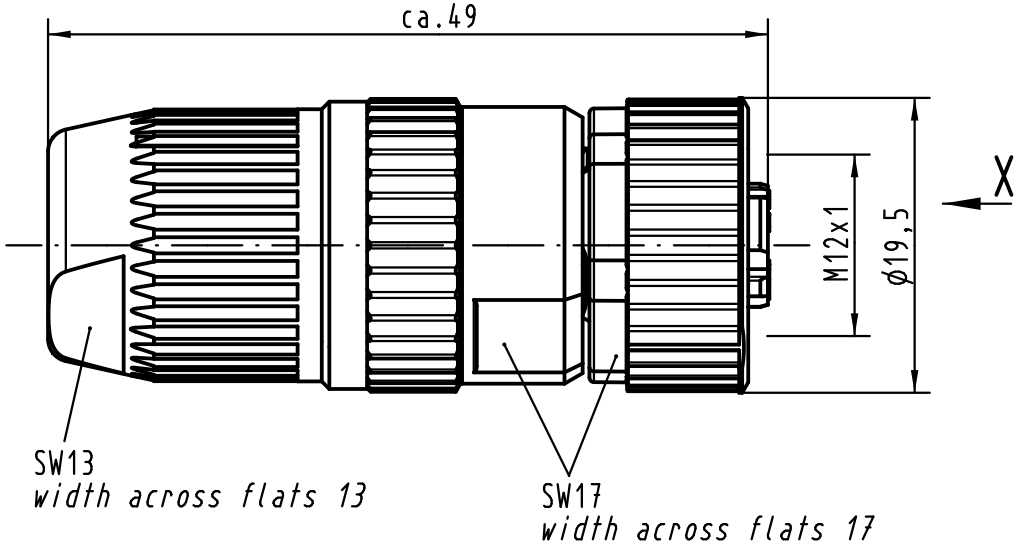

Steckgesicht n.
Contact face acc.to
IEC 61076-2-101

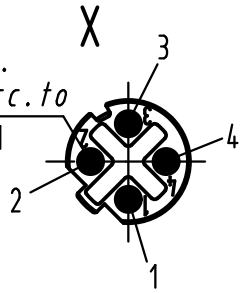

Leiterquerschnitt *conductor cross section*	0,14 - 0,34mm² AWG26-AWG22
Kabeldurchmesser *cable outside diameter*	4,5 - 8,8mm

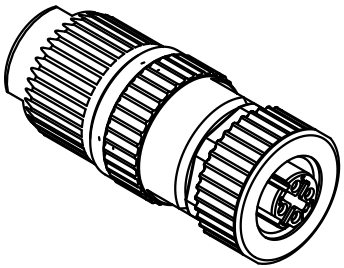

All Dimensions in mm
Original Size DIN A 4

Techn. Character.

Nicht tolerierte Maße/ *Free size tolerances*

	Dat.	Name	Maßstab/*Scale*
Detail.	21.05.03	Grie	2:1
Insp.		SR	
Stand.			

Mod.	Dat.	Name
EC01527	01.07.11	DY

HARTING Electronics GmbH & Co. KG
D-32339 ESPELKAMP

M12-L
RSV geschirmt,4-polig,Buchse,D-kodiert
Circular connector shielded,
4-pole,female,D-coded

TB 21 03 281 2405

Sub.

Blatt/ *page*